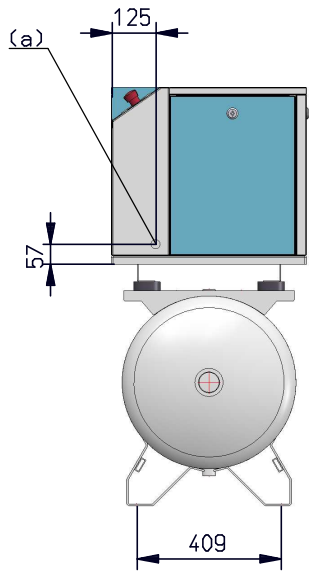

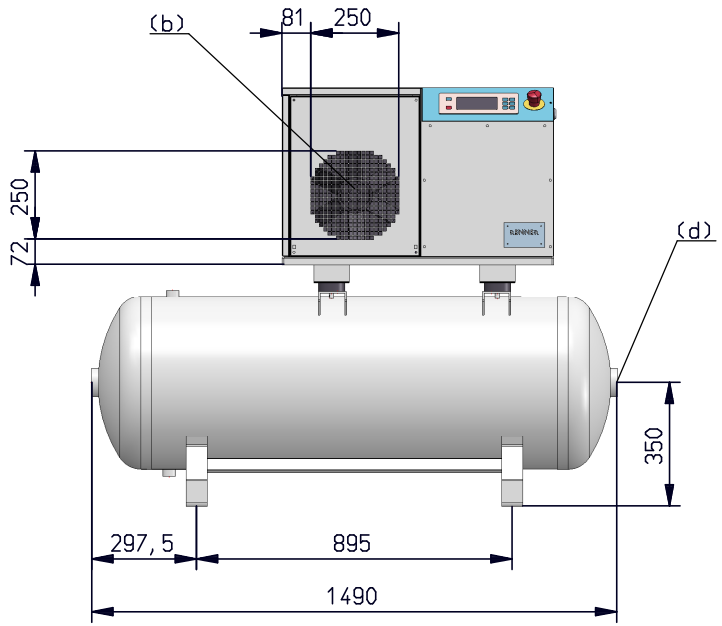

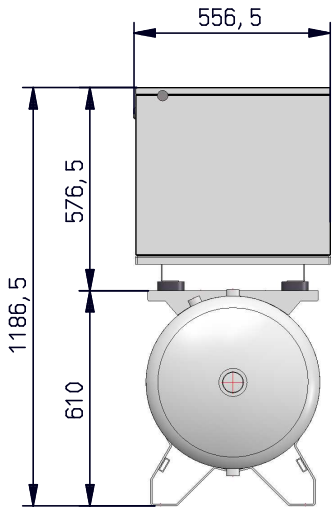

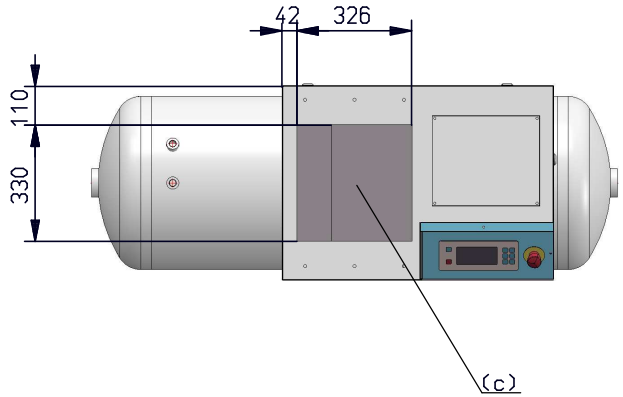

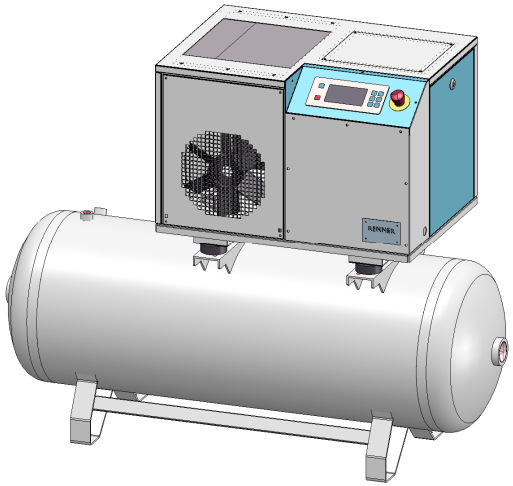

a	Elektrokabeleingang / Power cable inlet / Alimentation électrique
b	Kühllufteintritt / Cooling air inlet / Entrée d'air de refroidissement
c	Kühlluftaustritt / Cooling air outlet / Sortie d'air de refroidissement
d	Druckluftaustritt 1/2" / Compressed air outlet 1/2" / Sortie d'air comprimé 1/2"
e	
f	
g	
h	

RENNER Kompressoren

RENNER GmbH Kompressoren
Emil-Weber-Straße 32
74363 Güglingen
Tel.: +49 7135 93193-0
Email: info@renner-kompressoren.de

	Datum	Name
Bearb.	08.12.2016	K.Reiner
Gepr.	22.12.2016	J.Ehret
Norm		
CAD:		

Maßstab: 1:15

Angebotszeichnung

RSD-B 7,5
2701 ECN

081216-KR-19

Blatt 1
Bl.

Allg. Tol. ISO 2768-v

21.03.2017